track maze by buschfeld

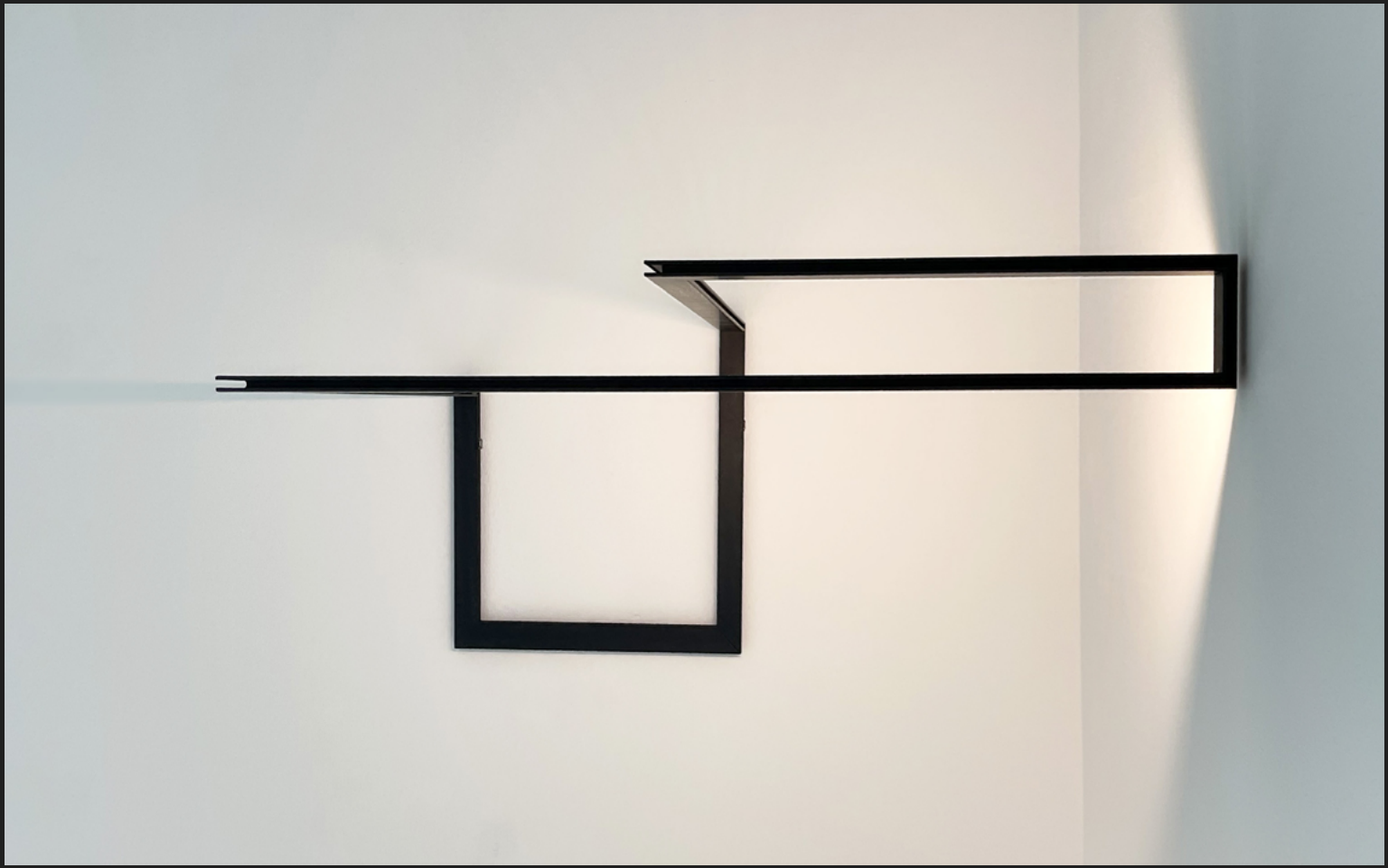

Ein filigranes Schienensystem, wie eine Schienen-Skulptur, die Funktionalität und Ästhetik miteinander verbindet. Jedes Detail der Struktur ist so sorgfältig gestaltet, dass es eine Geschichte zu erzählen scheint.

Track Maze von Buschfeld, eine Schienenstruktur, die endlos ihre Bahnen zieht.

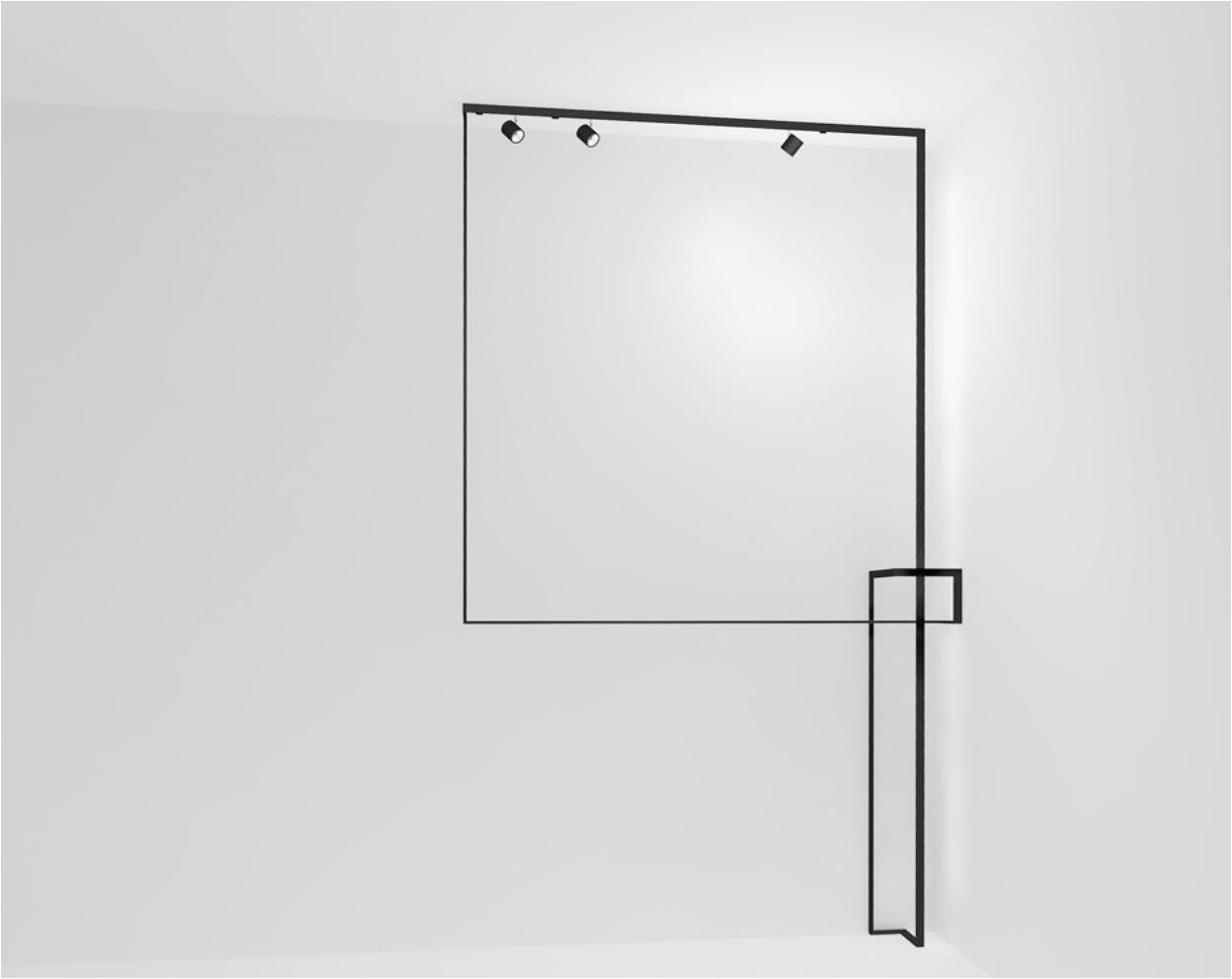

In die Schienen lassen sich Leuchten einsetzen und eine unendliche Vielfalt an Möglichkeiten entsteht, die Raumbeleuchtung individuell anzupassen.

Led Line als indirekte Licht Komponente, zusätzlich können Strahler mit der Soraa Snap Technologie in der Struktur ergänzt werden.

Frei konfigurierbar und individualisierbar Steuerung via Casambi oder Xicato.

Track Maze von Buschfeld verbindet Kreativität, Technologie und Funktionalität auf einzigartige Weise.

Individuelle grafische und skulpturale Strukturen, die in der Innen-Architektur Objekte für neue Perspektiven und Blickrichtungen schafft.

LED-Technologie mit bester Farbwiedergabe, digital per App ansteuerbar, zur Raumbeleuchtung oder Anstrahlung von Objekten oder Kunst, angenehmes Licht von bester Qualität.

Schnellinfo technischer Teil

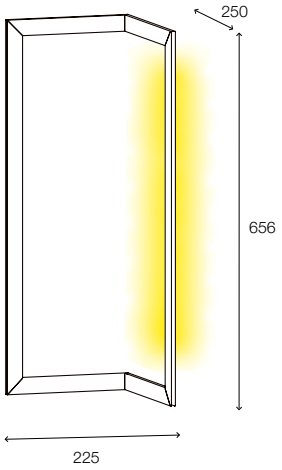

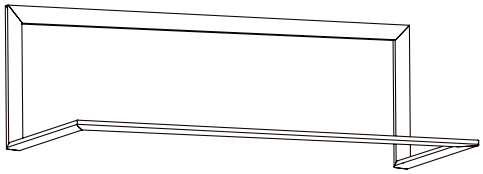

track maze 1

Projektleuchte 3D Schienenstruktur mit Led Line

- fertig konfektionierte Schienenstruktur
- inkl. Led Line Uplight
- Befestigung an der Wand
- inkl. 48V Schaltnetzteil 90 W, zur verdeckten Montage
- andere Maße sind möglich
- Die Struktur kann in verschiedenen Positionen installiert werden.

Schienenfarbe

- alumatt
- white
- black
- bronze

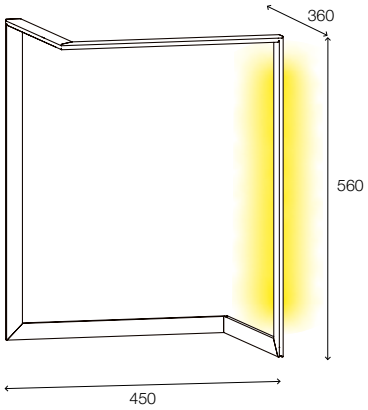

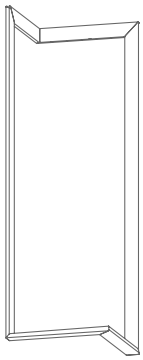

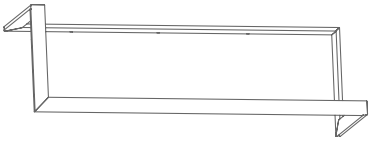

track maze 2

Projektleuchte 3D Schienenstruktur mit Led Line

- fertig konfektionierte Schienenstruktur
- inkl. Led Line Uplight
- Befestigung an der Wand
- inkl. 48V Schaltnetzteil 90 W, zur verdeckten Montage
- andere Maße sind möglich
- Die Struktur kann in verschiedenen Positionen installiert werden.

Schienenfarbe

- alumatt
- white
- black
- bronze

Design: buschfeld Design

2308-216

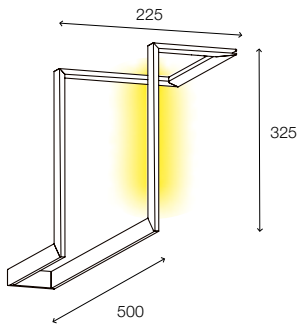

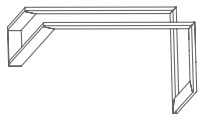

track maze 3

Projektleuchte 3D Schienenstruktur with Led Line

- fertig konfektionierte Schienenstruktur
- Befestigung an der Wand
- inkl. 48V Schaltnetzteil 90 W, zur verdeckten Montage
- andere Maße sind möglich
- Die Struktur kann in verschiedenen Positionen installiert werden.

Schienenfarbe

- alumatt
- white
- black
- bronze

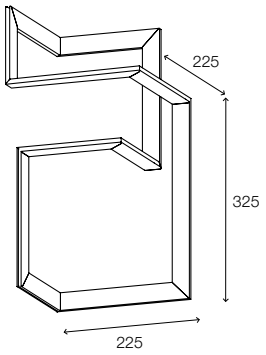

track maze 4

Projektleuchte 3D Schienenstruktur

- fertig konfektionierte Schienenstruktur
- Befestigung an der Wand
- inkl. 48V Schaltnetzteil 90 W, zur verdeckten Montage
- andere Maße sind möglich

Schienenfarbe

- alumatt
- white
- black
- bronze

2308-216

buschfeld
Tel. +49 221 93764-0 Fax -79
info@buschfeld.de
buschfeld Design GmbH
Dillenburger Str. 97
D-51105 Köln
www.buschfeld.de

Folllow us @buschfeld_lighting

2308-216