Installation der Wandschienen
wall48 & wall

Die Montage der Wandschienen ist für zunächst für das LightLight und Sense System gleich. Bitte beachten Sie jedoch die Hinweise beim Anschliessen der Buschfeld Lichtschiene.

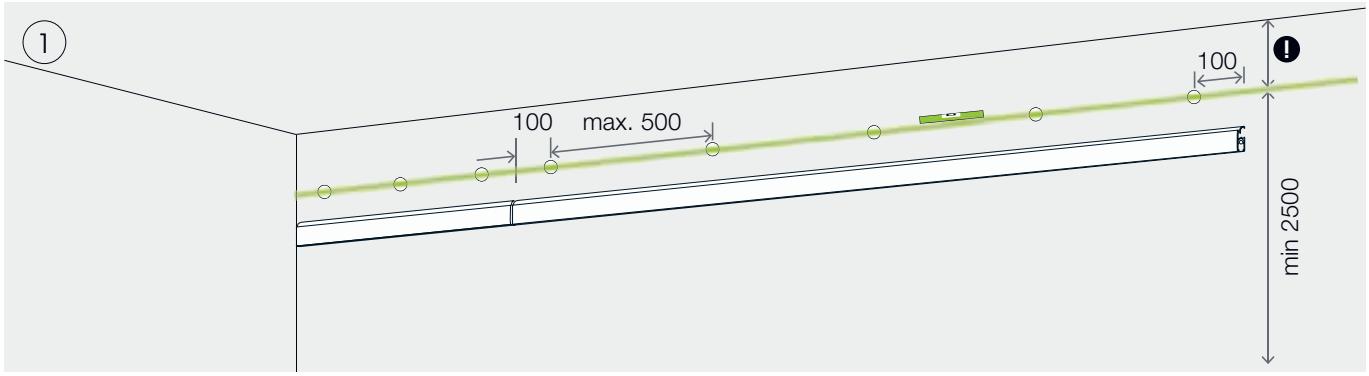

Wandmontage-Clips in einer Flucht an der Wand befestigen; die Montagehöhe der Schiene ist abhängig von der verwendeten Leuchte, dabei sind pro 2000 mm Schiene 5 Clips vorgesehen. Äußere Clips max. 100 mm vom Schienenende entfernt anbringen und übrige Clips gleichmäßig verteilen; maximaler Abstand zwischen den Clips 500 mm.

Tipps zur Montagehöhe:

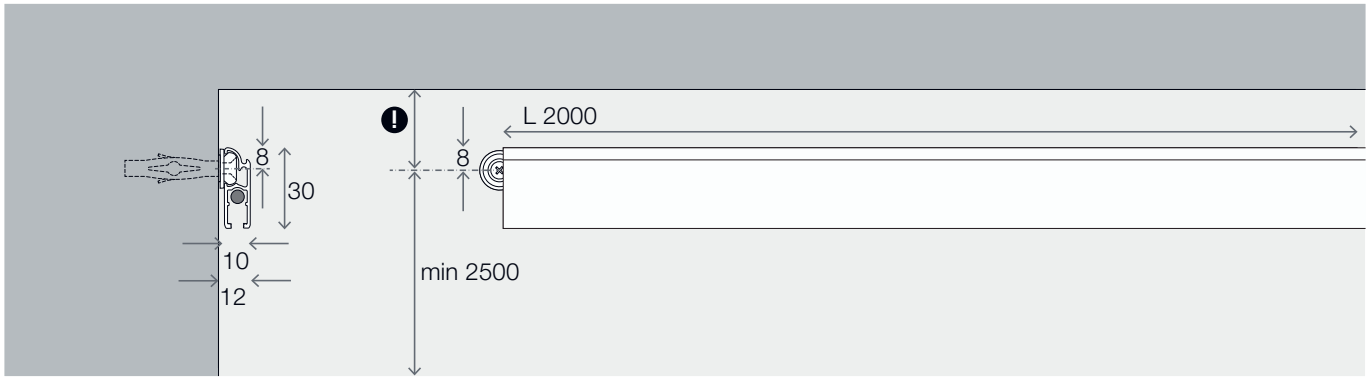

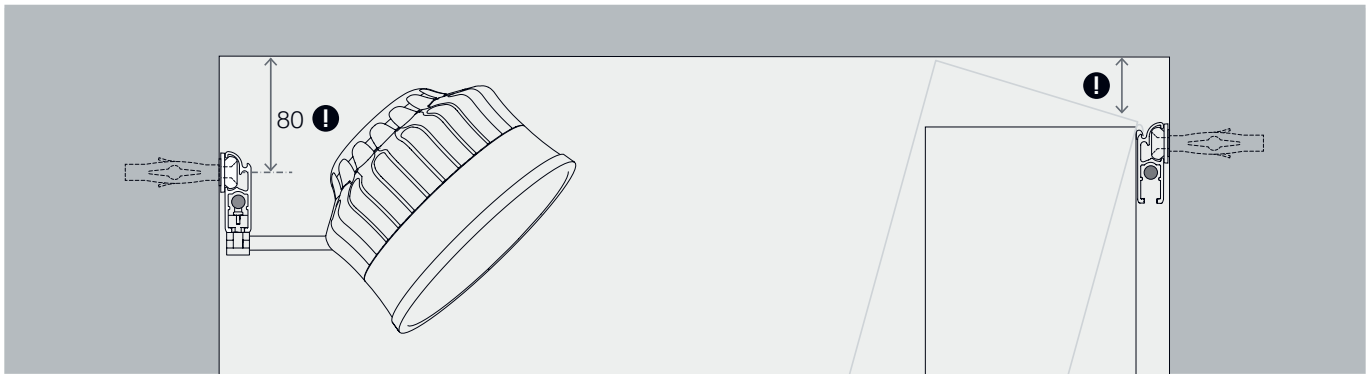

Beachten Sie, dass für die Leuchten auch oberhalb der Montagehöhe der Wandschiene aussreichend Platz vorgesehen ist. Somit ist eine freie Ausrichtung der Richtstrahler gewährleistet. Auch sollte für die Betriebsgeräte zur Sichtmontage etwas Platz oberhalb der Wandschienen vorgesehen werden.

https://buschfeld.de/how-it-works/88103iw

Installation der Wandschienen
wall48 & wall

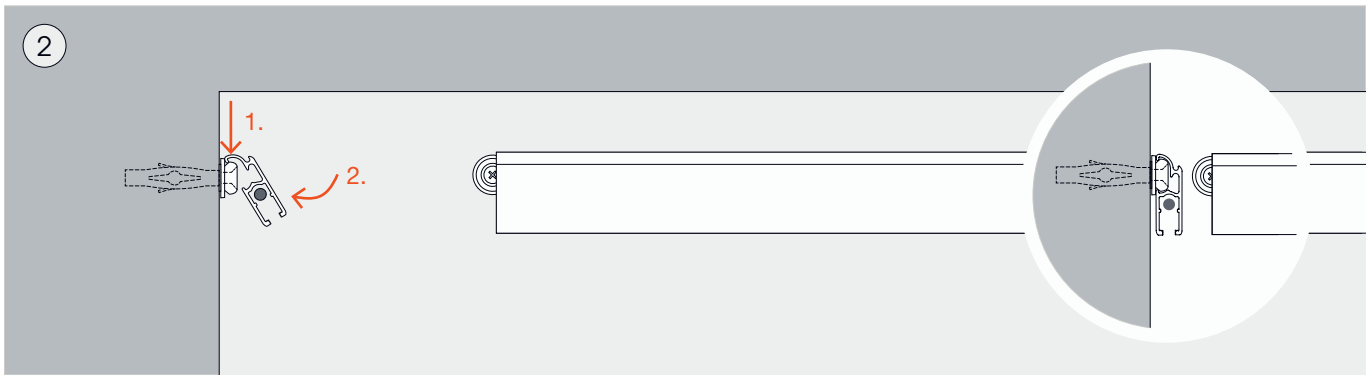

Schiene von oben auf Clips drücken (1.-2.)

Installation mit verdecktem Betriebsgerät wall48 & wall

Die Installation muss durch einen Fachbetrieb vorgenommen werden! Spannungsfrei arbeiten!

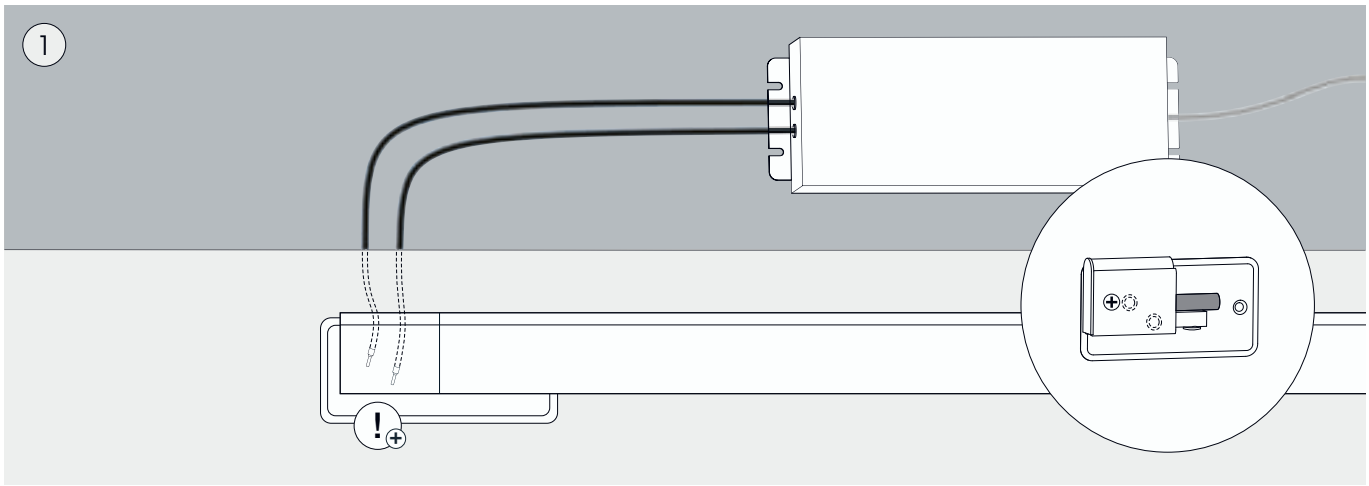

Platzieren Sie das Betriebsgerät an der vorgesehenen Stelle / im Trockenbau. Verwenden Sie ausschließlich Kabel mit Aderendhülsen, **beachten Sie die maximale Systemlänge.** Diese wird ab dem Betriebsgerät bis zur letzten Leuchte bei den jeweiligen Geräten angegeben.

Beim Anschluss der Einspeisung und des Betriebsgerätes muss zwingend die + / - Polung beachtet werden!
+ Messing-Innenleiter der Schiene
- Schiene selbst
Die Polung ist in der Regel auch mit einem Aufkleber auf der Einspeisung markiert.

Installation des Betriebsgerätes zur Sichtmontage wall48 & wall

Die Installation muss durch einen Fachbetrieb vorgenommen werden! Spannungsfrei arbeiten!

1

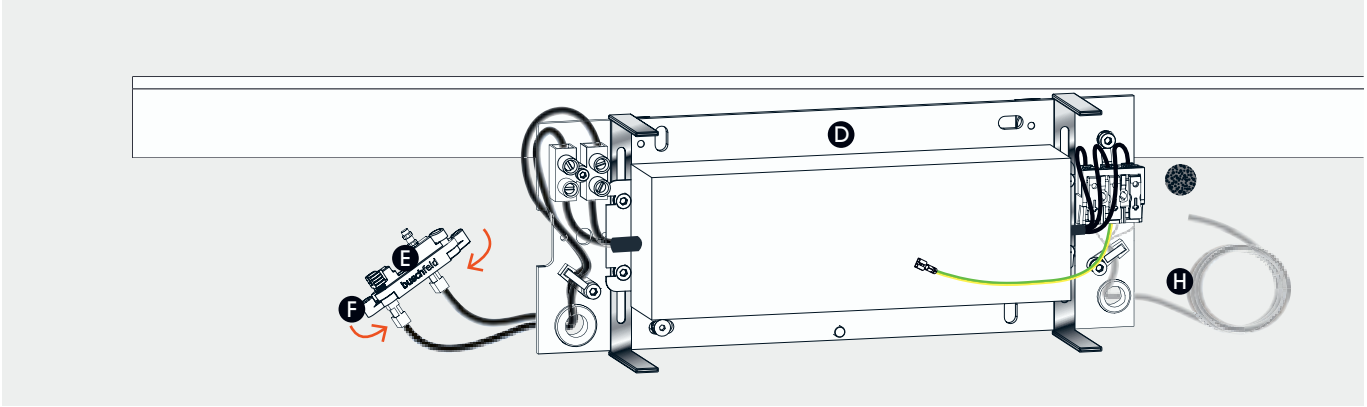

Für den ersten Schritt der Installation: Gehäusedeckel (K, ohne Abb.) vorsichtig von der Grundplatte mit Betriebgerät **(D)** abziehen. Die Einspeisung (12 V oder 48 V) der Lichtschiene wird über den Buschfeld typischen Adapter **(E)** erreicht. Dazu die seitliche Riegel **(F)** der Adapter auf 90° drehen. Der Adapter hat einen Kontaktstift, dieser muss später Kontakt zum Innenleiter der Schiene erhalten. Im Lieferumfang ist ein Anschlusskabel **(H)** für den 230 V Anschluss enthalten.

2

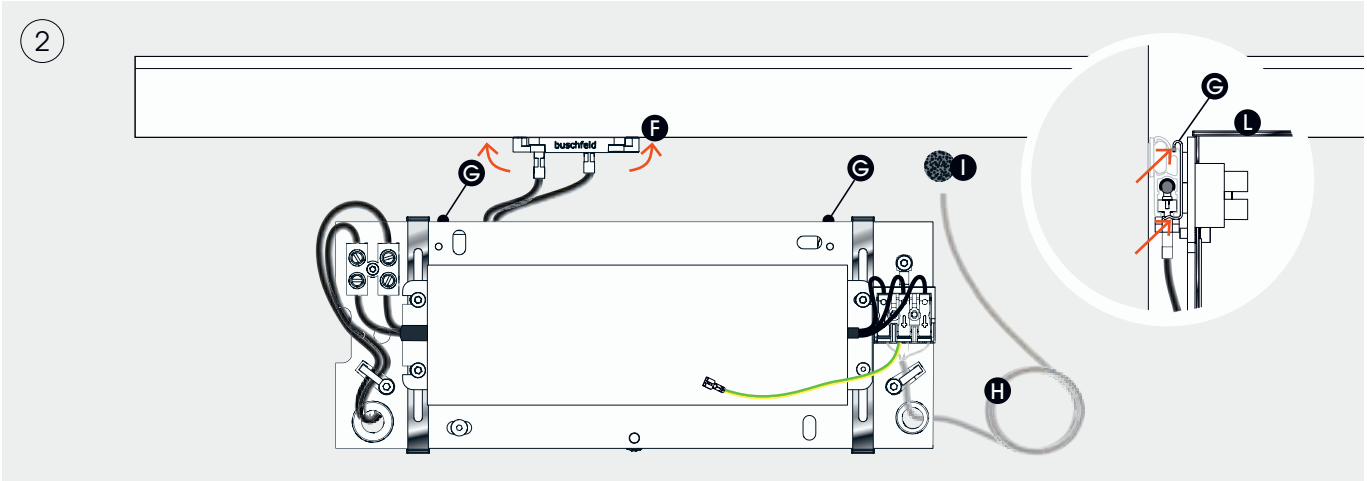

Den Buschfeld Adapter in die Schiene einsetzen. Position hinter dem Betriebsgerät. Seitliche Riegel **(F)** wieder zurückdrehen. Betriebsgerät wird mit den Haken **(G)** auf der Schiene befestigt, dafür die Grundplatte leicht nach oben neigen und die Haken zunächst von oben auf die Rille setzen, dann unten gegen die Schiene drücken und einrasten lassen. Jetzt den Netzseitigen Anschluss **(H)** herstellen.

https://buschfeld.de/how-it-works/88103iw

Installation des Betriebsgerätes zur Sichtmontage wall48 & wall

3

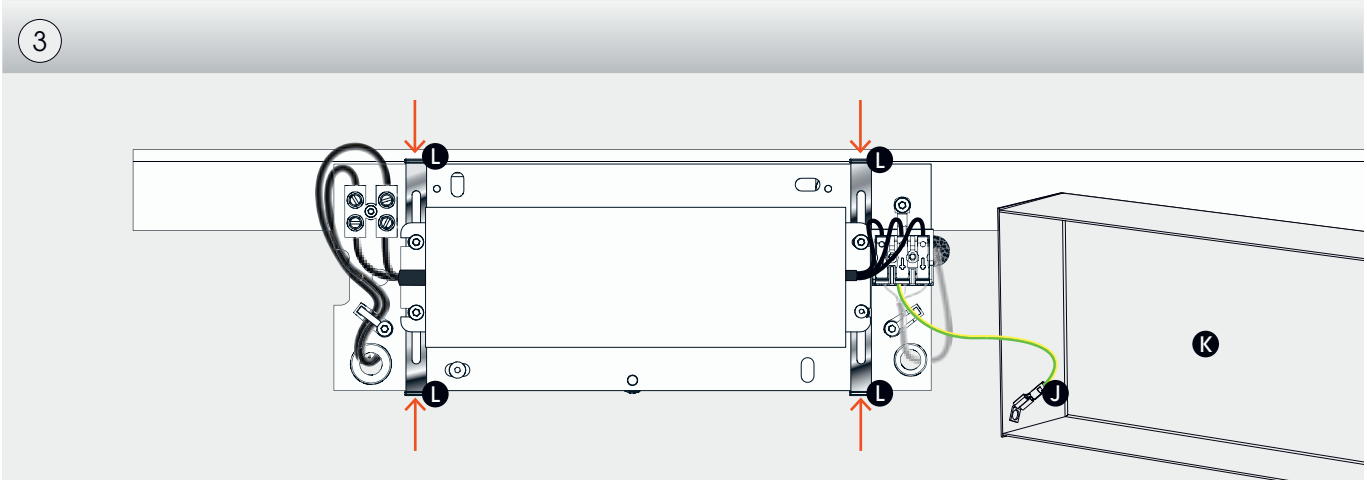

Bitte beachten: Bigbox - Erdungskabel auf Erdungsfahne **(J)** am Gehäusedeckel **(K)** aufstecken.

4

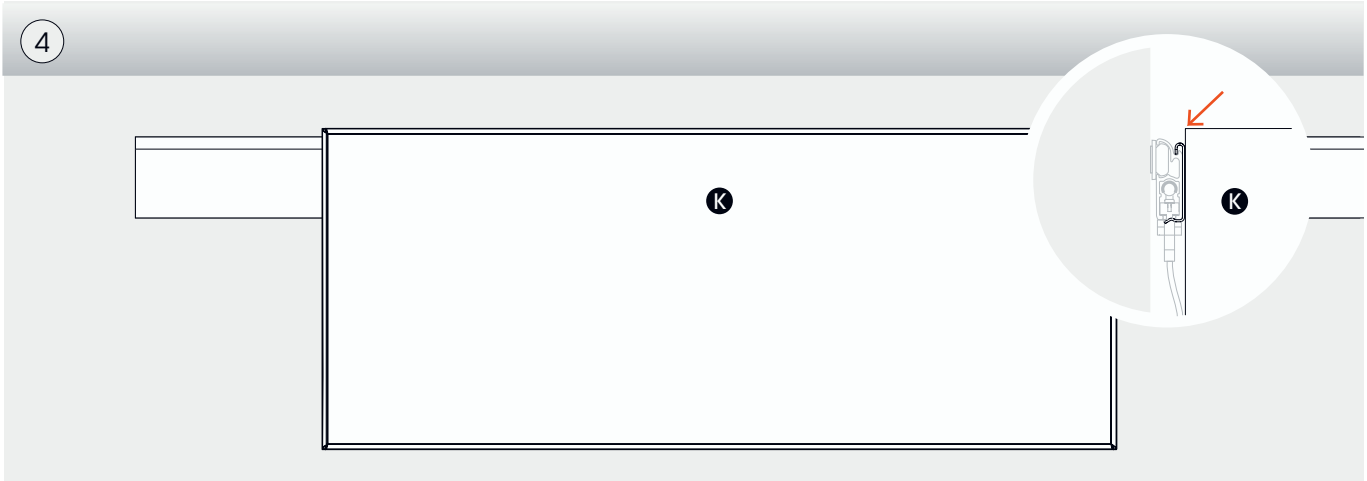

Gehäusedeckel vorsichtig aufsetzten, dafür alle Federn **(L)** leicht zusammen drücken und Gehäuse **(K)** aufschieben.

Verbinden von Schienen

wall48 & wall

LESEN SIE BITTE DIE ALLGEMEINEN HINWEISE ZUM SENSE SYSTEM!

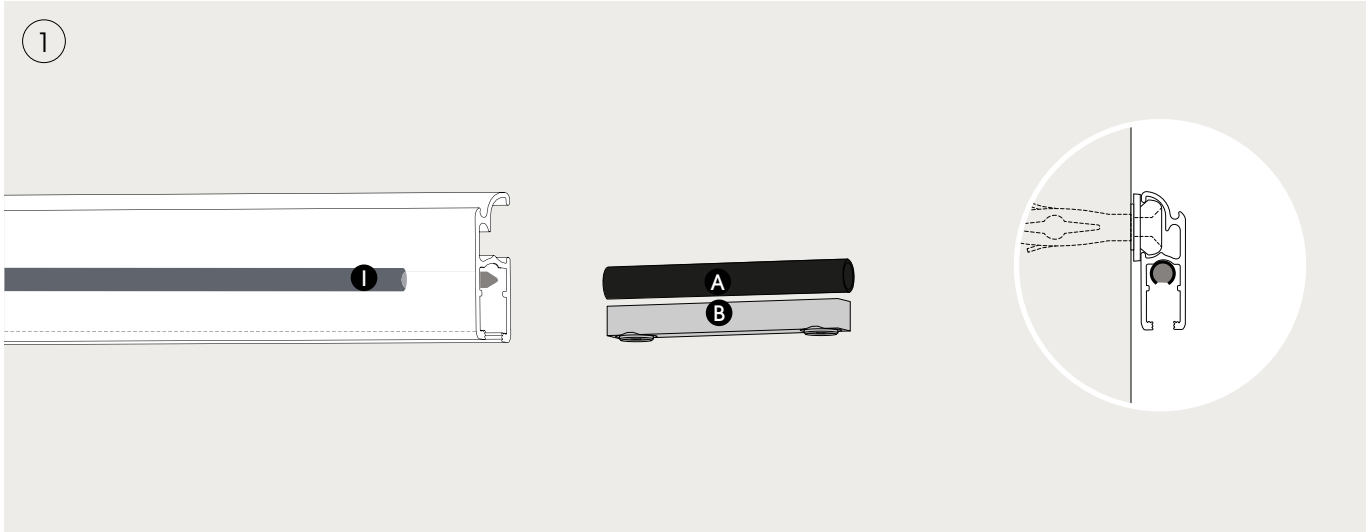

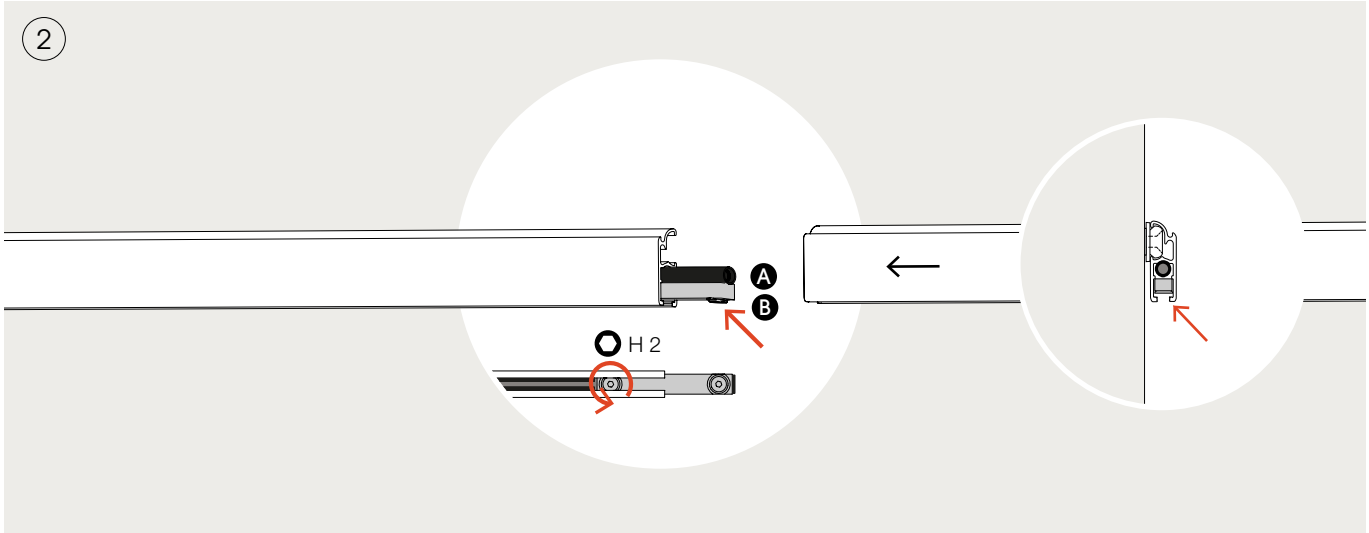

Den elektrischen Verbinder **(A)** auf den Innenleiter **(I)** der ersten Schiene aufschieben. Den mechanischen Verbinder **(B)** in den unteren Schienenkanal einschieben.

Achtung:
Die Schrauben des Verbinderteils (B) müssen im Schienenkanal geführt werden.
Beachten Sie die Schraubrichtung! Die Senkschrauben (B) werden gegen den Uhrzeigersinn nach außen geschraubt und drücken von innen in das Profil der Schiene.

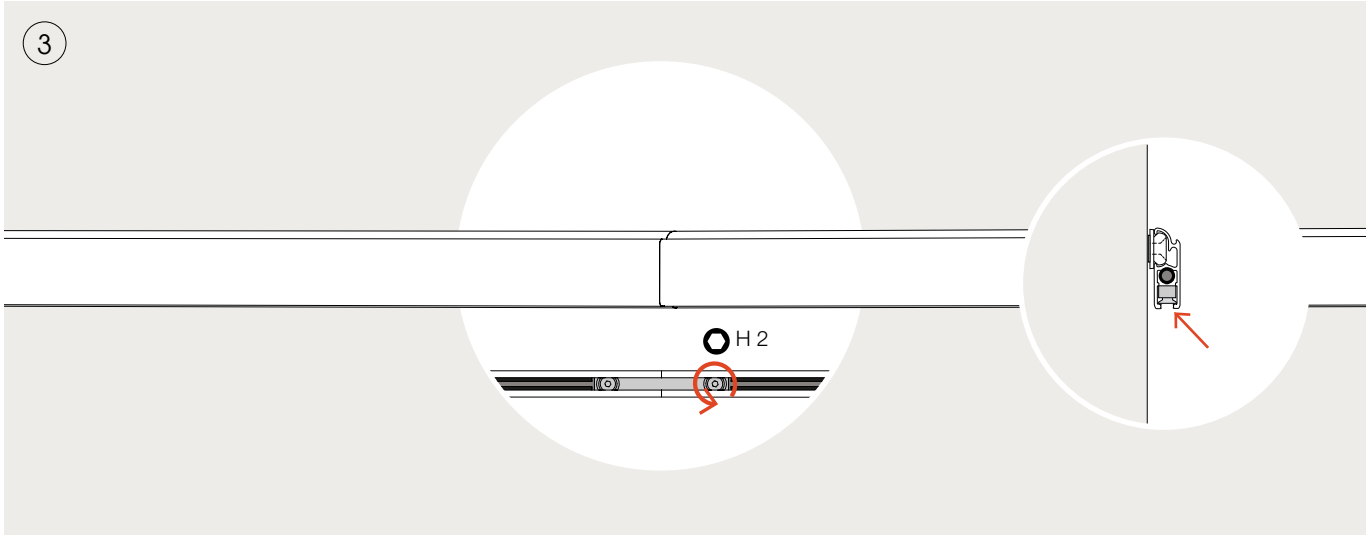

Schienen zusammen schieben. Zweite Schienenseite verschrauben.

Beachten Sie die Schraubrichtung!
Die Senkschrauben des Verbinderteil werden gegen den Uhrzeigersinn nach außen geschraubt und drücken von innen in das Profil der Schiene.

Kürzen der Schiene vor Ort
wall48 & wall

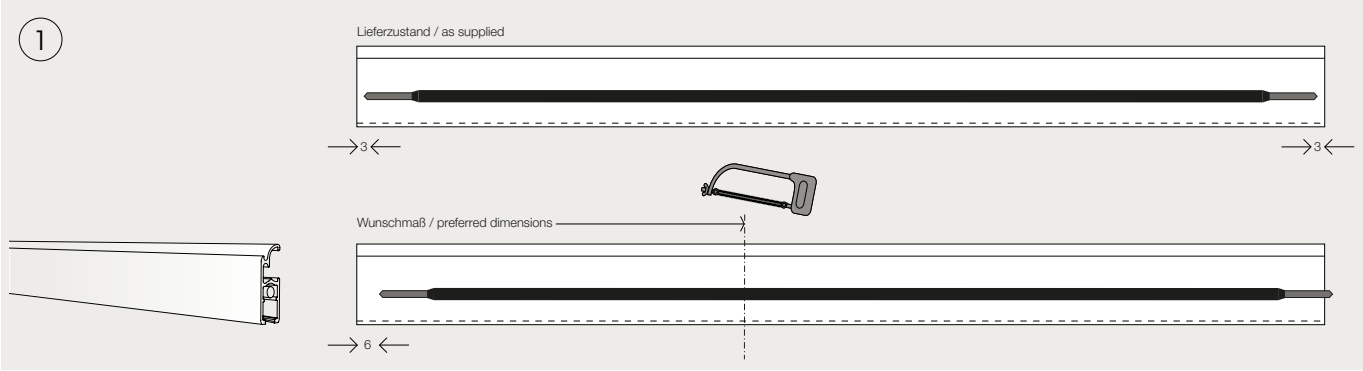

Innenleiter an der Seite (die nicht gesägt wird) so positionieren, dass er 6 mm vor dem Ende des Schienenprofils aufhört. Die Schiene und den Innenleiter gemeinsam sägen. Für einen geraden Schnitt: Gehrungs oder Kappsäge benutzen.

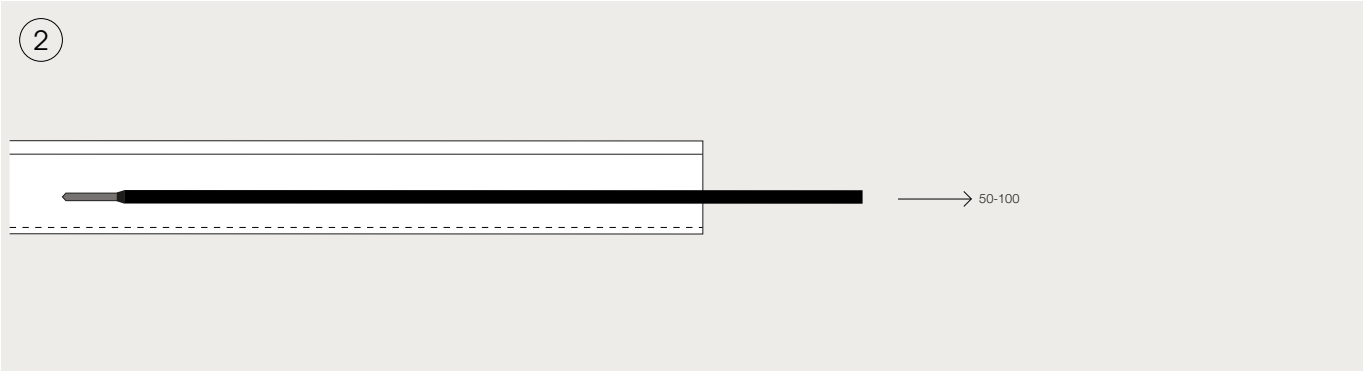

Innenleiter mit Schutzisolierung circa 50 bis 100 mm aus dem Profil herausschieben.

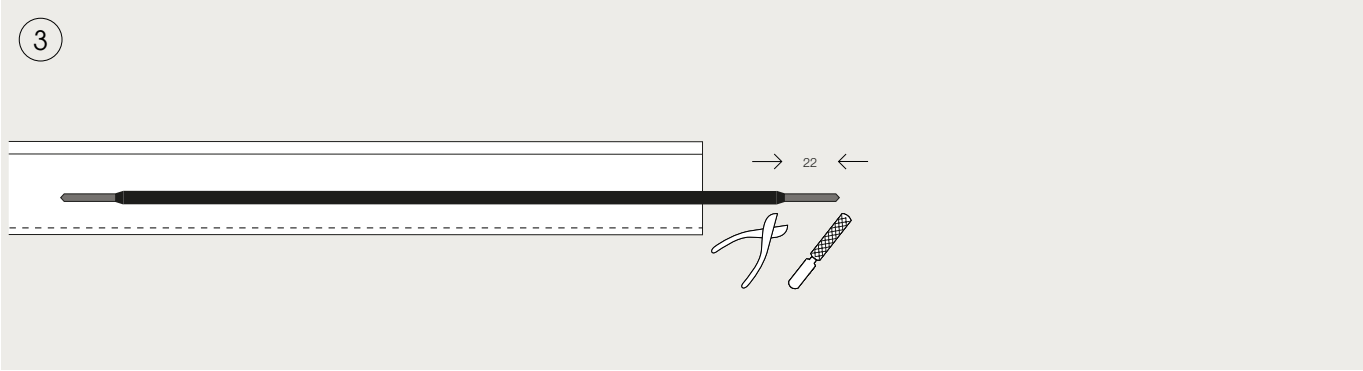

22 mm abisolieren; sorgfältig entgraten (anspitzen), damit die Kontaktlamellen in den elektrischen Schienenverbindern nicht beschädigt werden.

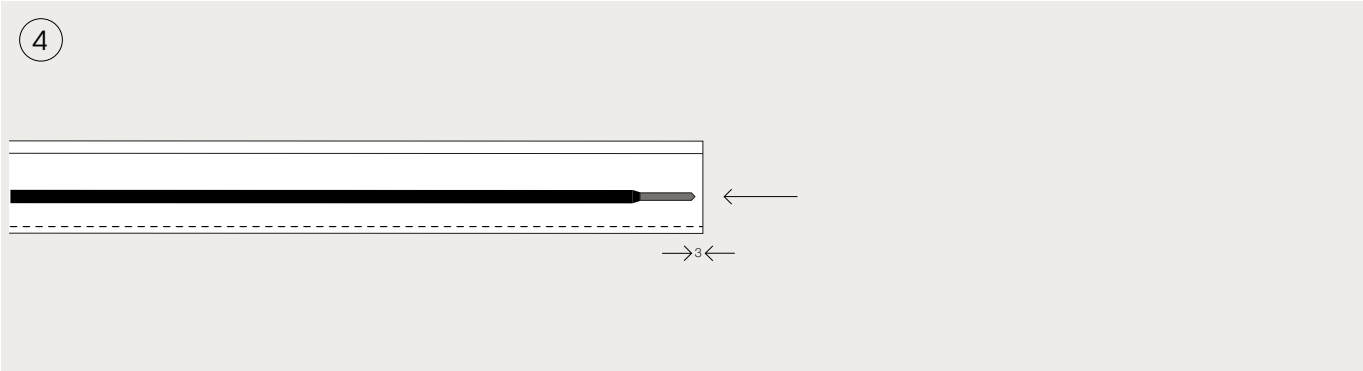

Innenleiter in das Schienenprofil zurückschieben, so dass der Innenleiter auf jeder Seite der Schiene 3 mm nach innen versetzt endet.

buschfeld Sense System (48V)

DE
Allgmeine wichtige Hinweise.
Bitte sorgfältig lesen.

Gerät darf nicht im Hausmüll entsorgt werden.

Konformitätserklärung gemäß EU-Verordnung.

Betriebsspannung des Sense System ist 48 V Schutzkleinspannung. Die Systemleuchten können auch unter Spannung eingeriegelt werden. Die Leuchten sind Hot Plug** fähig. Es wird empfohlen, das Einriegeln oder Tauschen von Leuchten erst nach vorheriger Unterweisung durch eine Fachkraft durchzuführen.

Leuchte / System darf nur in trockenen Innenräumen eingesetzt.

Die Installation der System-Lichtschienen muss durch Fachpersonal erfolgen.Spannungsfrei arbeiten.

Die Angaben der technischen Daten beziehen sich auf den Tag der Erstellung. Abweichungen, sowie Änderungen im Zuge des technichen Fortschritts bleiben vorbehalten. Projektbezogene Produkte und Sonderanfertigungen werden individuell gefertigt, daher können Werte und Maße abweichen.

Fotos und Zeichnungen zeigen die Leuchte und Systembauteile zu Imagezwecken. Anpassungen in Elektronik, Ausstattung und Design bleiben vorbehalten.

Externe Dimmer sind nicht zulässig. Die Lichtsteuerung erfolgt ausschließlich über spezifizierte wireless Schnittstellen Bluetooth via Casambi oder Xicato.

buschfeld

Das Original LightLight® Lichtschienensystem wird seit 1989 von uns produziert. 2016 ist das Sense System® (48 V) entstanden. Es basiert auf dem LightLight System und bietet alle Möglichkeiten einer digitalen Lichtsteuerung über Bluetooth Funkstandard.
Die Fixierung aller Leuchten am System und deren elektrische Versorgung erfolgt durch die Systemadapter. Buschfeld® Lichtsysteme sind in sich geschlossene Einleiter-Systeme. Ohne Anpassung und Prüfung können KEINE Leuchten und Komponten anderer Hersteller in Buschfeld Lichtsystemen betrieben werden. Die Leuchten aus dem LightLight® System (12 V) können nicht im Sense System® (48 V) betrieben werden. LightLight Systeme können jedoch nach Prüfung durch eine Elektro-Fachkraft auf 48 V, Sense System umgebaut werden. Bitte kontaktieren Sie uns. Zusammen prüfen wir welche Schritte für eine Umrüstung notwendig sind.

Die Maximallast beachten! Maximallast des Systems ist durch den maximalen Strom 12,5 A bei 48 V begrenzt, dies entspricht einer Belastung von 600 W.

Sense System 48 V DC

Innerhalb des Sense Systems® bietet Buschfeld Design zwei Lichtsteuerungs Protokolle an. Für die Erstellung von Lichtszenen, -gruppen oder anderen Einstellungen sind die App/Programme von Casambi oder Xicato unbedingt notwendig. Die Sense System Leuchten sind bei Auslieferung sofort Einsatz bereit. Buschfeld Design nimmt jedoch keine Ersteinstellung oder Programmierungen vor, wenn nicht anders vereinbart.

EN
General important information.
Please read carefully.

Product must be eliminated differentliy from the rest of the urban waste.

Technical conformity in accordance with EN directives

Sense System has a protective low operating voltage of 48 V. System luminaires can also be mounted when the track is connected to the power supply. That is to say, the luminaires can be hot-plugged**. Mounting or removing luminaires should only be undertaken after being initially instructed by a qualified professional.

Luminiare / track systems only be used in interior spaces.

Installation to be carried out by qualified personnale only! Disconnect the system!

All technical data refer to the status quo when the data sheet was put together. Given that developments are part of a continuing process, all data provided is also subject to change. Custom-made products are manufactured individually, so values and dimensions may vary.

Photos and drawings show the luminiaires and system components for image purposes. We reserve the right to make adjustments to the electronics, equipment and design.

External dimmers are not permitted. The lighting is controlled exclusively via specified wireless Bluetooth interfaces via Casambi or Xicato.

We have been producing our highly original track system LightLight® since 1989. The trend towards digital lighting control gave rise to the development of Sense System® (48 V) in 2016. Sense System is based on the LightLight system and enables all aspects of digital lighting control using Bluetooth wireless technology. The luminaires and other devices applied on the track are operated via the system-relevant adapters. Buschfeld® lighting systems are self-sufficient single-wire systems. Without comparison and testing, NO lights and components from other manufacturers can be operated in Buschfeld lighting systems.LightLight® luminaires (12 V) cannot be operated on Sense System® (48 V) track. That said, LightLight systems can be converted to meet 48 V Sense System electronics, if inspected by a qualified electrician. Feel free to contact us: together we can determine what steps are required to convert your system.

Maximum load of the system. Given a maximum current of 12.5 A, this is limited to 48 V, thus corresponding to a load of 600 W.

Buschfeld Design offers two lighting control protocols within the Sense System®. The app/programs from Casambi or Xicato are absolutely necessary for the creation of light scenes, groups or other settings. The Sense System lumninaires are ready for use upon delivery. However, Buschfeld Design does not carry out initial settings or programming unless otherwise agreed.

buschfeld Sense System (48V)

CASAMBI

Buschfeld Leuchten mit Casambi Steuerung können mit Casambi kompatiblen Produkten (z.B. Schaltern/App) gesteuert werden.

www.buschfeld.de/how-it-works/48103

Buschfeld luminaires with Casambi control can be controlled with Casambi-compatible products (e.g. switches/app).

www.buschfeld.de/en/how-it-works/48103

Xicato

Die Leuchten mit Xicato Steuerung werden mit Desktop-, Browser- und mobilen Software gesteuert. Xicato hat seinen Quellcode und seine XIG-Gateway unter einer Standardlizenz MIT Free Open Source Software (FOSS) veröffentlicht. Dies ermöglicht Systemintegratoren, Softwareentwicklern von Drittanbietern und Benutzern gleichermaßen mehr Möglichkeiten bei der Inbetriebnahme, Steuerung, Verwaltung und Neukonfiguration der Leuchten im Professional Set-up.

www.buschfeld.de/how-it-works/48104

Luminaires with Xicato control are controlled with desktop, browser and mobile software. Xicato has released its source code and XIG gateway under a standard MIT Free Open Source Software (FOSS) license. This gives system integrators, third-party software developers and users alike more options when commissioning, controlling, managing and reconfiguring the luminaires in the professional set-up.

https://www.buschfeld.de/en/how-it-works/48104

Basic on/off

Leuchten mit Basic on/off können NICHT gedimmt oder anderweitig gesteuert werden.

Luminaires with Basic on/off CANNOT be dimmed or otherwise controlled.

DE
Installation und in Betriebnahme. Wichtige Information! Bitte sorgfältig lesen.

Übersicht aller Montageanleitungen

https://bit.ly/3Jb4eiN

Die Montage der Schienensysteme ist für das LightLight® und Sense System® gleich. Bitte beachten Sie dabei die Hinweise beim Anschliessen der Buschfeld Lichtschienen.

Beim Anschluss der Einspeisung und des Betriebsgerätes muss zwingend die + / - Polung beachtet werden!
+ Messing-Innenleiter der Schiene
- Schiene selbst
Die Polung ist auch mit einem Aufkleber auf der Einspeisung markiert.

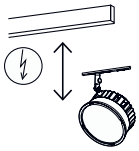

**Hot Plugging bezeichnen den Wechsel und die Wechselbarkeit von Systemkomponenten und Modulen im laufenden Betrieb des Systems. Bekannteste Beispiele für Hot-Plug-fähige Technologien sind allgemeine Computer-Schnittstellen wie USB, FireWire, PCMCIA oder auch Bluetooth zum Anschluss von Peripheriegeräten.

Verwenden Sie ausschliesslich die angegebenen Werkzeuge. Beachten Sie die angegebenen Schlüsselweiten und verschiedenen Drehrichtungen bei der Montage.

A T G G

Energieeffizienzklasse der Light Engine

EN
Instructions of Installation and Use. Important information! Please read carefully.

Overview of all assembly instructions

https://bit.ly/3w3Hiy9

The installation of the wall tracks is initially the same for the LightLight® and Sense System®. However, please note the instructions when connecting the Buschfeld light tracks.

Lighting tracks Sense System or LightLight: When connecting the infeed and the control gear, the + / - polarity must be observed!
+ Brass inner conductor of the track
- track itself
The polarity is marked with a sticker on the feed.

**Hot Plugging describes the installation and/or removal of system components and modules while the system is connected to the power supply. The best known exam ples of hot-pluggable technologies are general computer interfaces such as USB, FireWire, PCMCIA or even Bluetooth for connecting peripheral devices, or more specific examples.

Only use the specified tools. Observe the specified wrench sizes and different directions of rotation during assembly.

Energy efficiency class of the Light Engine

Pflege und Reinigung
Lechtenschirm mit einem weichen Tuch trocken abwischen. Bei starken Verunreinigungen das Tuch leicht mit Wasser anfeuchten. Keine Lösungsmittel oder Reiniger verwenden.

Cleaning and maintenance
To clean the shade wipe with a dry, soft cloth. Heavier soiling can be removed with a damp cloth. Chemical cleaners or solvents are not to be used.

Buschfeld Design GmbH Fon +49 221 93764-0 info@buschfeld.de www.buschfeld.de

buschfeld × CASAMBI

Für die Erstinstallation der Casambi App und die Sicherung auf einem Casambi Server ist ein WLAN-Zugang Voraussetzung.

Leuchten und App arbeiten mit Bluetooth / Funkstandard.

Casambi im App-Store

https://apple.co/3q5hHRL

Casambi App bei Google Play

https://bit.ly/3q24IjA

Erste Schritte in der Casambi App

https://www.buschfeld.de/how-it-works/48112

buschfeld × CASAMBI

When installing the Casambi app for the first time, and to ensure the backup on a Casambi server, WLAN access is required.

Luminaires and app operate via Bluetooth Mesh Casambi.

https://apple.co/3Jg6C7R

https://bit.ly/3JaEO4V

Casambi App 1st steps

https://www.buschfeld.de/en/how-it-works/48112